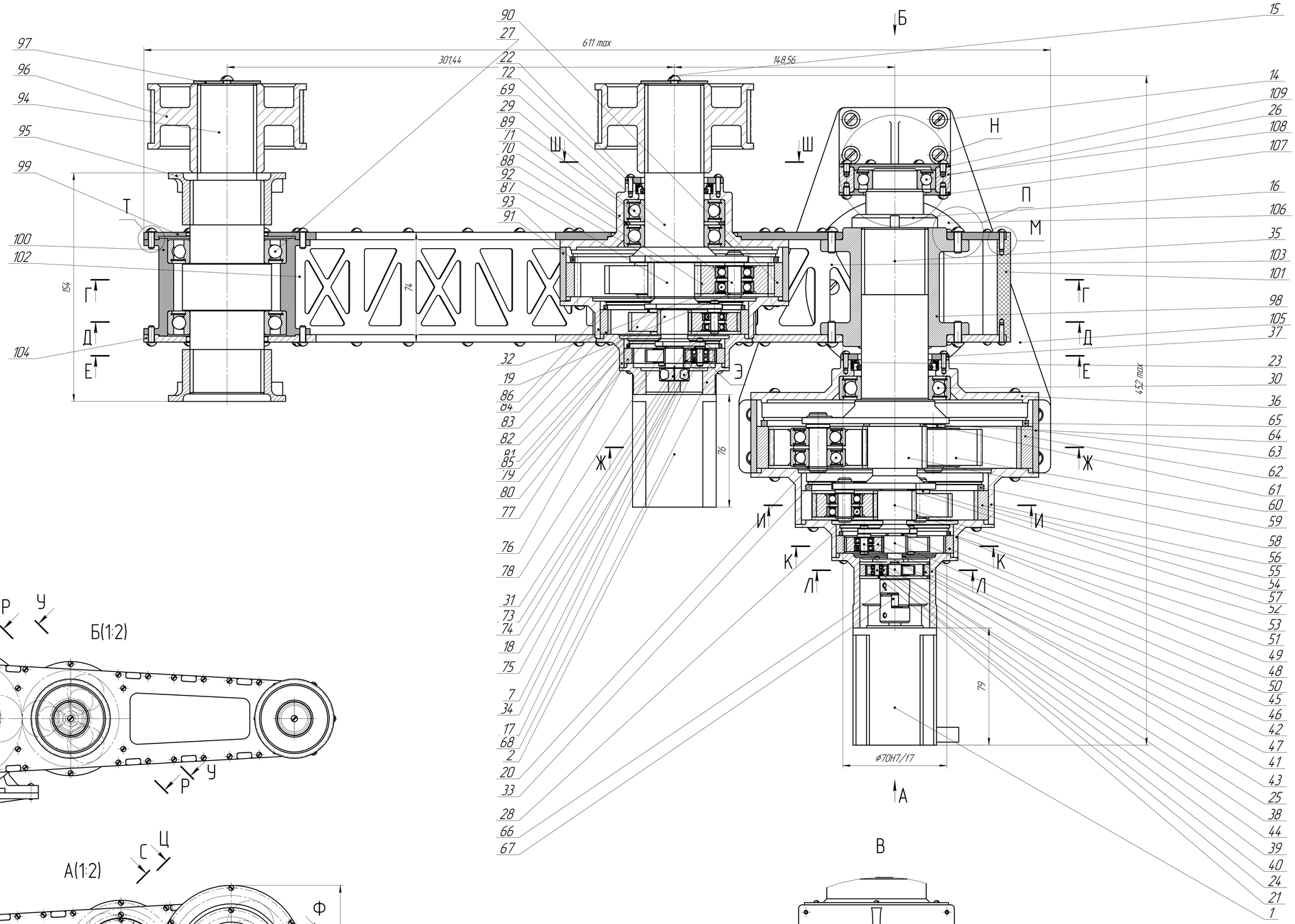

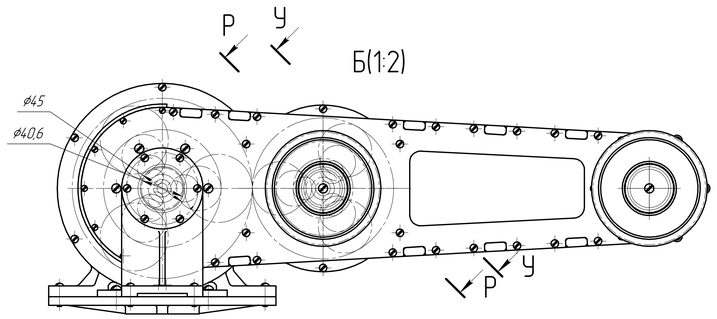

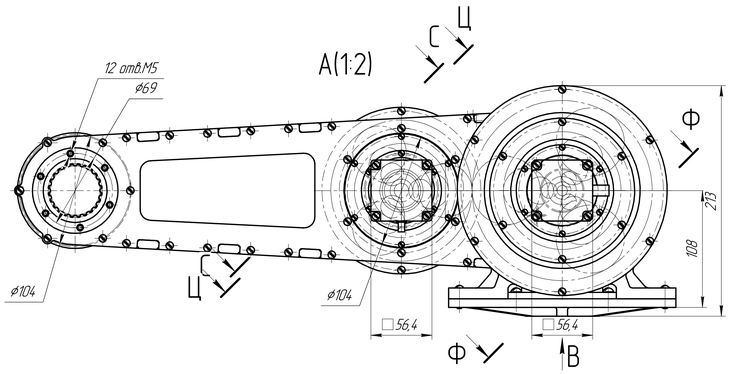

Технические требования

1 Смазать зубчатые колеса смазкой ЦИАТИМ-201 ГОСТ 6267-74, 0,3-0,5 грамм на зуб
2 Винты ставить на эмаль ХС-16 красного цвета
3 Посадки наружних колец всех подшипников в корпус поз. ... по H7/l0
4 Посадки всех крышек подшипников поз. ... по H7/g6
5 Неуказанные предельные отклонения валов h11, отверстий H11, остальные ±IT11/2
6 Климатические требования УХЛ4
7 Условия эксплуатации IP22

Изм.	Лист	№ докум.	Подп.	Дата	Link_2	Лит. / Масса / Масштаб: 28,12 / 1:1
Разраб.						Лист 1 / Листов 2
Пров.						
Т.контр.						
Н.контр.						
Утв.						

Перв. примен. | Справ. № | Подп. и дата | Инв. № дубл. | Взам. инв. № | Подп. и дата | Инв. № подл.

КОМПАС-3D v21 Учебная версия © 2021, ООО "АСКОН-Сервис-Инжиниринг" Версия для учебных заведений
Не для коммерческого использования

Копировал | Формат А0

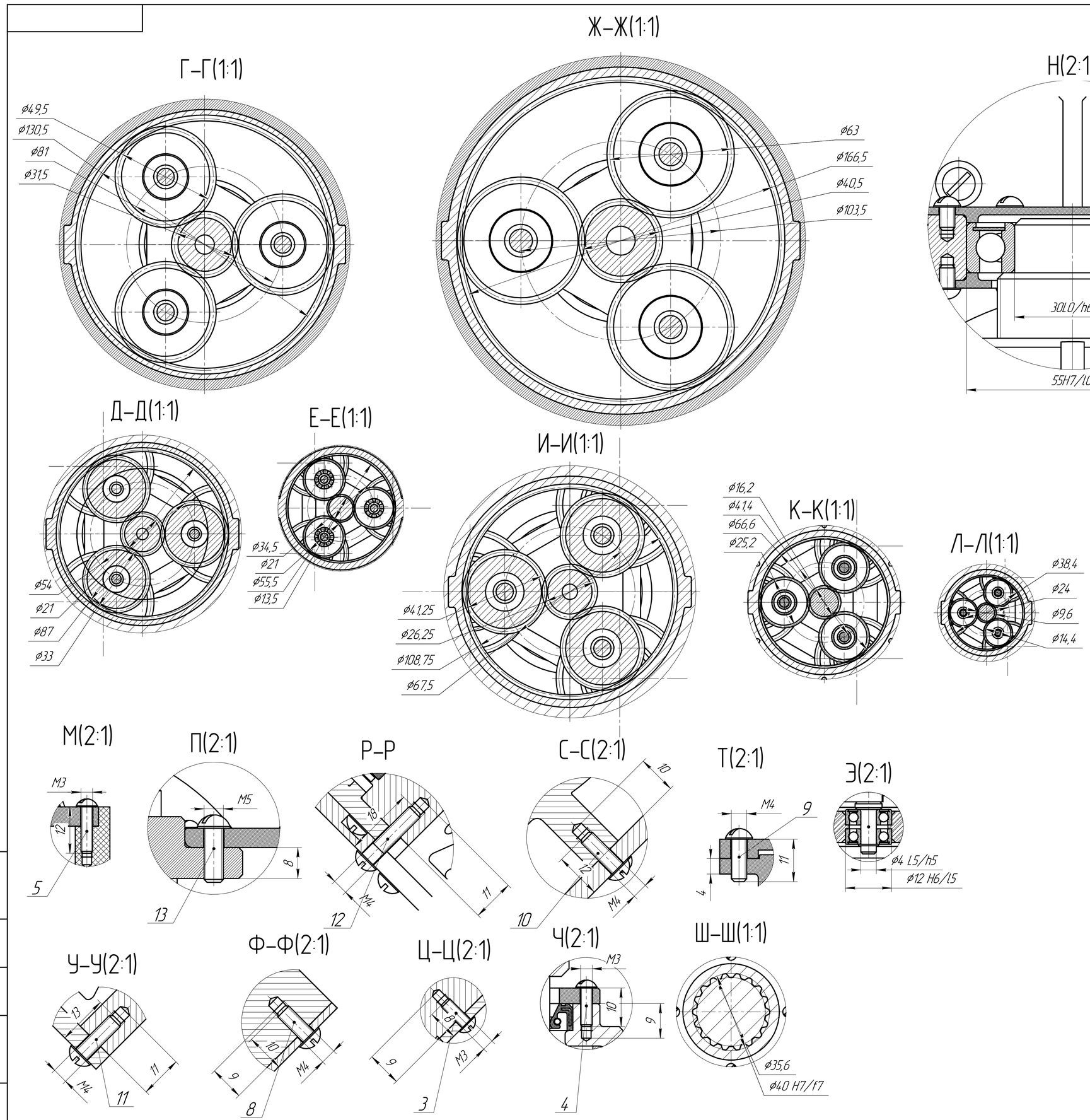

Техническая характеристика

1. Момент на выходном валу 2-го редуктора Mk2 = 245 Нм
2. Момент на выходном валу 3-го редуктора Mk3 = 14.0 Нм
3. Скорость вращения на выходном валу 2-го редуктора nном = 4.6 об/мин
4. Скорость вращения на выходном валу 3-го редуктора nном = 3.8 об/мин
5. Угловое ускорение на выходном валу 2-го редуктора a2 = 3 рад/с^2
6. Угловое ускорение на выходном валу 3-го редуктора a3 = 1.5 рад/с^2
7. Масса, перемещаемая 2-м редуктором m = 25.8 кг
8. Масса, перемещаемая 3-м редуктором m = 16.4 кг

Изм.	Лист	№ докум.	Подп.	Дата		Лист 2

КОМПАС-3D v.22 Учебная версия © 2024, ООО "АСКОН-Системы проектирования". Версия. Все права защищены.
Инв. № подл. | Подп. и дата | Взам. инв. № | Инв. № дубл. | Подп. и дата
Не для коммерческого использования
Копировал
Формат А1